# LK 160 – Datenblatt

## Technische Angaben

3,5 to LKW-Arbeitsbühne 16m AH

| | |
|---|---|
| **Arbeitshöhe** | 16m |
| **Plattformhöhe** | 14m |
| **Reichweite** | 11.5m |
| **Geländefähig** | Nein |
| **Individuelle** | Multitel |
| **Angaben (Freitext)** | MT162EX |
| **Führerscheinklasse** | B |
| **Abstützbreite** | 3.4m |
| **Korblast** | 300kg |
| **EigenEigengewicht** | 3490kg |
| **Transportlänge** | 7.15m |
| **Transportbreite** | 2.25m |
| **Transporthöhe** | 2.86m |
| **Antriebsart** | Diesel |
| **Korblast ausgefahren** | 230kg |

| | |
|---|---|
| **Korb drehbar** | Ja |

kontakt@arbeitsbuehnen-gagarin.de
+49 6095 99 25 00
https://www.arbeitsbuehnen-gagarin.de

Arbeitsbühnen Gagarin GmbH
Am Heerbach 8c
63857 Waldaschaff

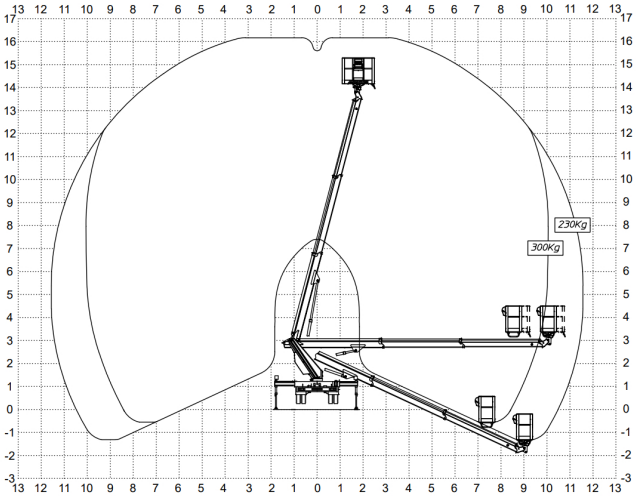
230Kg
300Kg